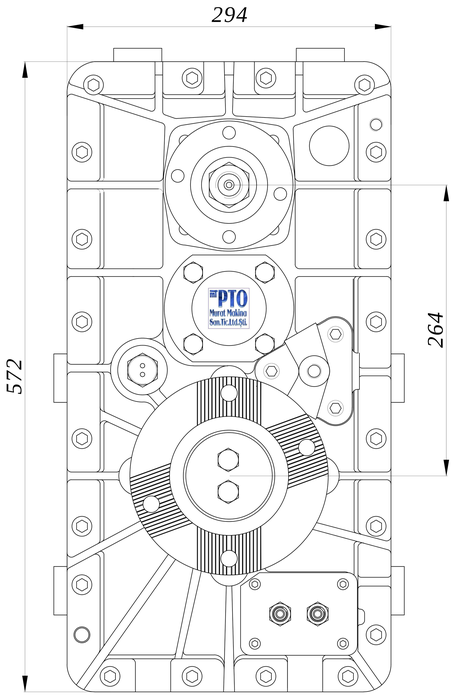

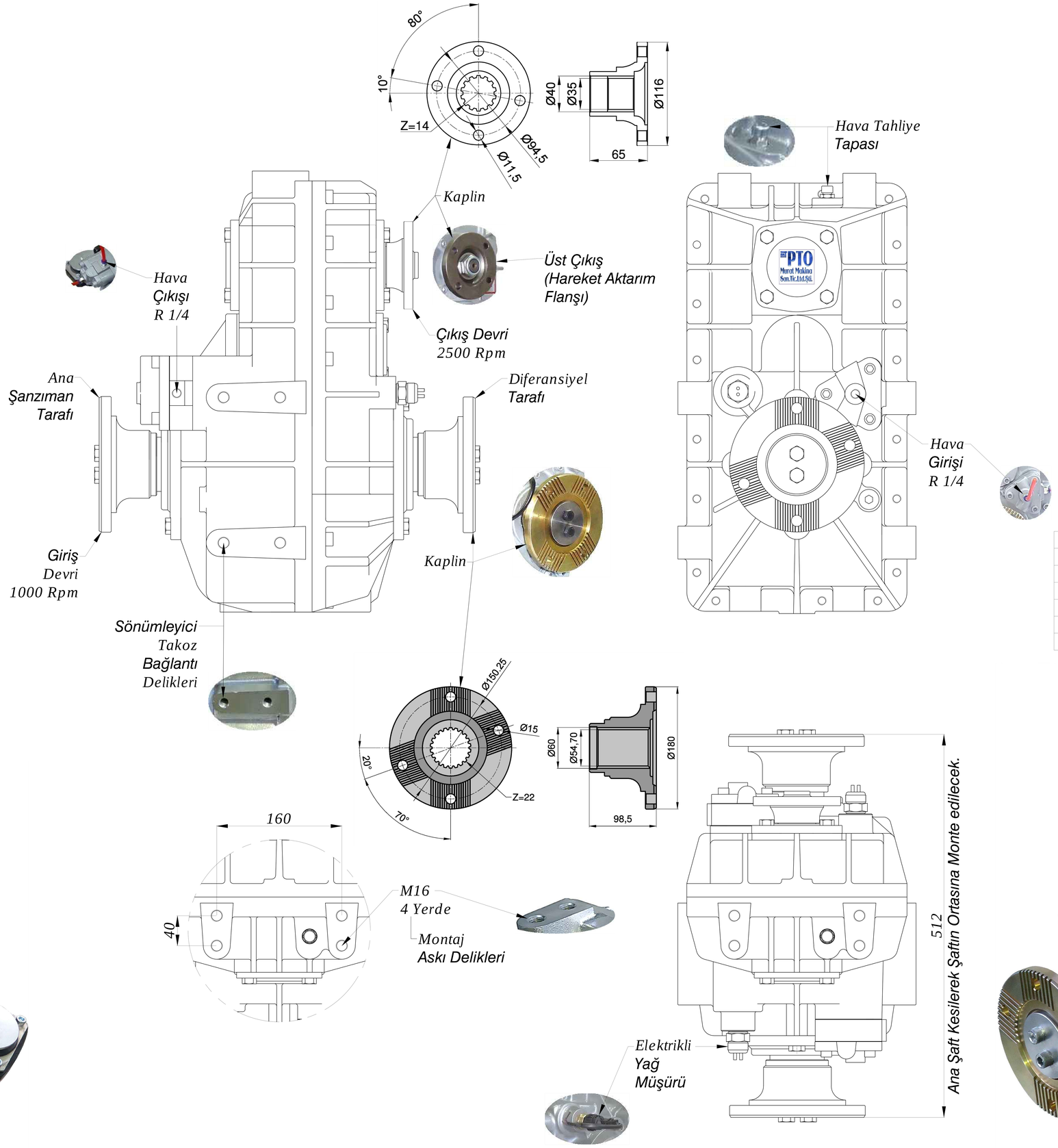

Ürün Kodu	385ADT
Ürün Adı	Ara Şanzıman
Giriş Devri Rpm	1000
Çıkış Devri Rpm	2500
Ağırlık	127 Kg.
Tork Nm	940
Güç Kw	97
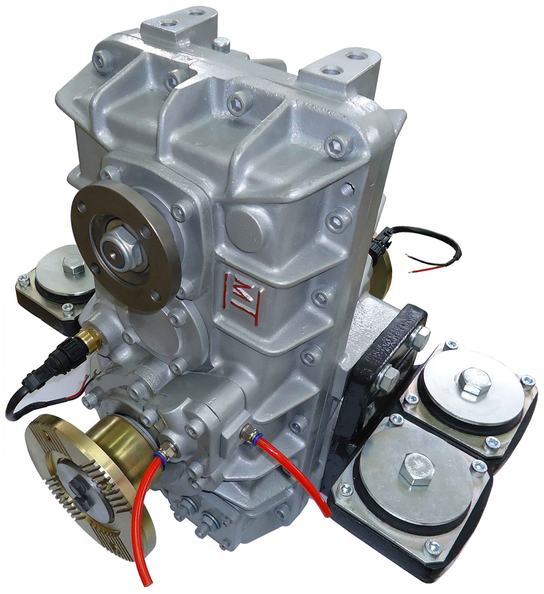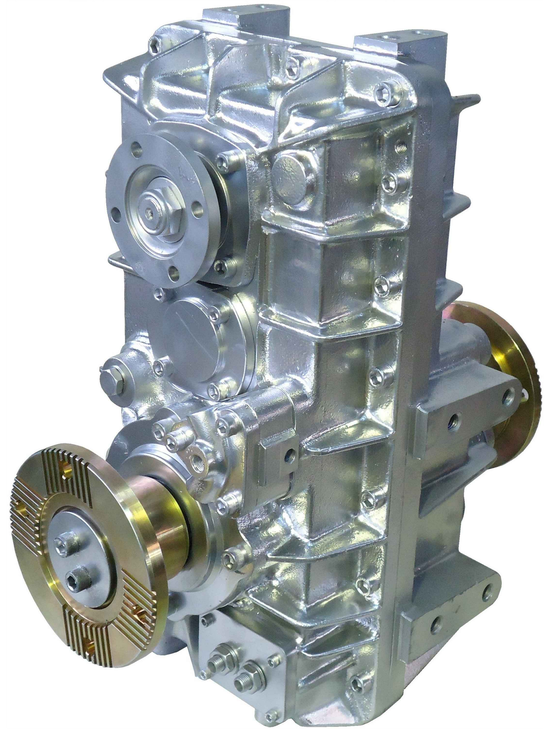
Ürün Kodu	385AD
Ürün Adı	Ara Şanzıman
Giriş Devri Rpm	1000
Çıkış Devri Rpm	2500
Ağırlık	96 Kg.
Tork Nm	940
Güç Kw	97